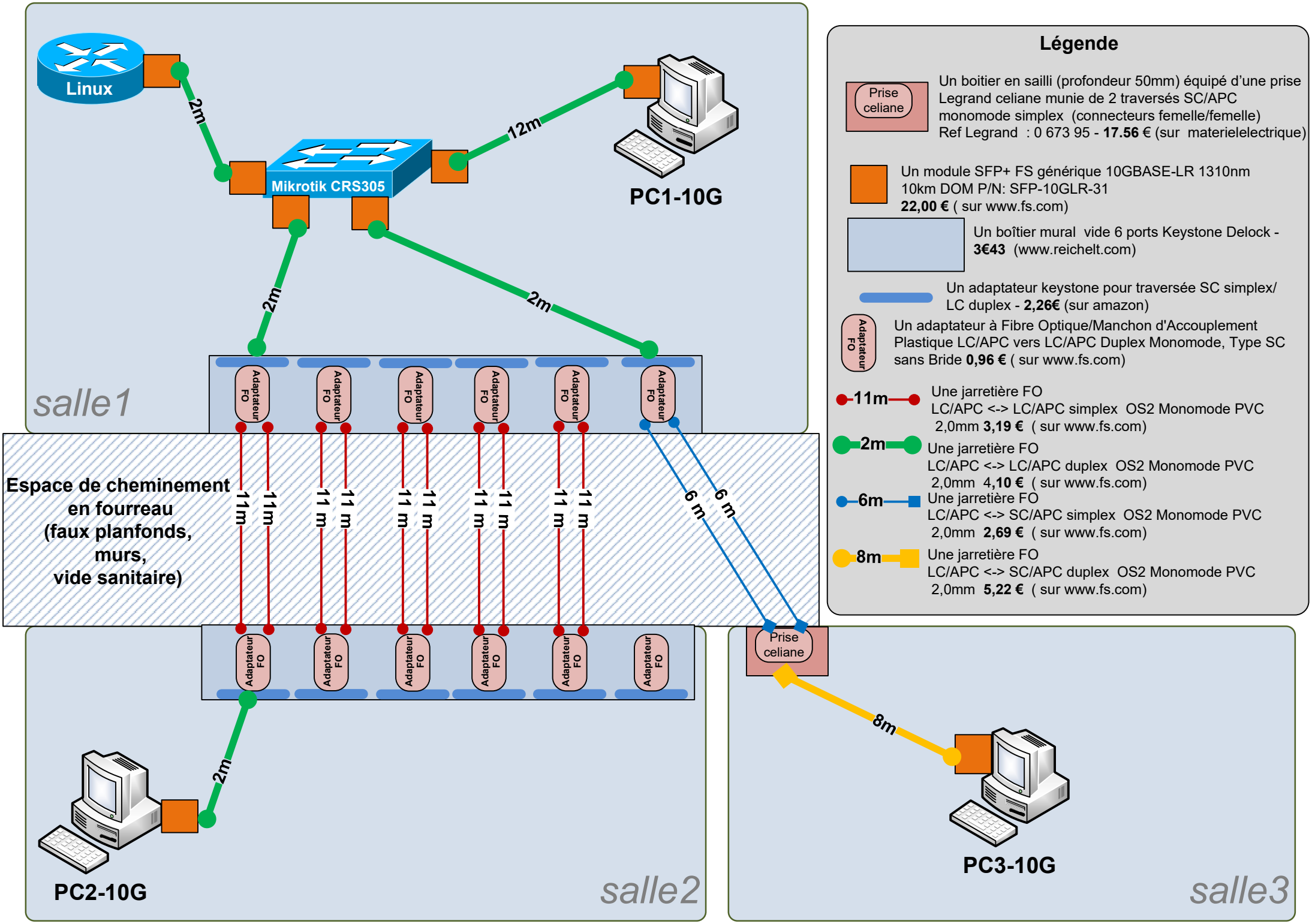
Linux
2m
Mikrotik CRS305
12m
PC1-10G
2m
2m
salle1
Adaptateur FO
Espace de cheminement
en fourreau
(faux planfonds,
murs,
vide sanitaire)
11m
6 m
Prise celiane
8m
PC2-10G
salle2
PC3-10G
salle3
Légende
Prise celiane
Un boitier en sailli (profondeur 50mm) équipé d'une prise Legrand celiane munie de 2 traversés SC/APC monomode simplex (connecteurs femelle/femelle)
Ref Legrand : 0 673 95 - 17.56 € (sur materielelectrique)
Un module SFP+ FS générique 10GBASE-LR 1310nm 10km DOM P/N: SFP-10GLR-31
22,00 € (sur www.fs.com)
Un boîtier mural vide 6 ports Keystone Delock - 3€43 (www.reichelt.com)
Un adaptateur keystone pour traversée SC simplex/ LC duplex - 2,26€ (sur amazon)
Un adaptateur à Fibre Optique/Manchon d'Accouplement Plastique LC/APC vers LC/APC Duplex Monomode, Type SC sans Bride 0,96 € (sur www.fs.com)
11m
Une jarretière FO
LC/APC <-> LC/APC simplex OS2 Monomode PVC
2,0mm 3,19 € (sur www.fs.com)
2m
Une jarretière FO
LC/APC <-> LC/APC duplex OS2 Monomode PVC
2,0mm 4,10 € (sur www.fs.com)
6m
Une jarretière FO
LC/APC <-> SC/APC simplex OS2 Monomode PVC
2,0mm 2,69 € (sur www.fs.com)
8m
Une jarretière FO
LC/APC <-> SC/APC duplex OS2 Monomode PVC
2,0mm 5,22 € (sur www.fs.com)