Serveur d'Accès Ethernet et RS232
sur paires de cuivre SHDSL Bis

Version 1.9

COPPERWAY BIS 2TTX

SERVEUR D'ACCÈS ETHERNET ET V24 SUR DSL

Avantages

- Distribution d'interfaces Ethernet et RS232 sur liaisons multipoints en cuivre
- Deux interfaces cuivre SHDSL Bis 2 fils
- Deux interfaces Ethernet 10/100BT
- Une interface série V24/ RS232
- SHDSL Bis : TC-PAM16/32/64/128, débits de 192 kbps à 15 Mbps
- Switch et pont filtrant Ethernet
- Gestion de la QoS : par IP/ DSCP et VLAN, 4 files d'attente par port
- Rate limiting par port
- VLAN par port et 802.1Q
- Sécurisation des anneaux par STP et RSTP
- Authentification 802.1x (MD5 PEAP, MSCHAP V2)
- Buffer de trames Ethernet de 512Kbit et mémoire de 1K@.
- Serveur de port série asynchrones en UDP et TCP, modes raw, message /bloc.
- Mode maître – esclave pour l'émulation de modems multipoints
- Port USB Host / Device
- Relais by-pass de sécurité entre accès DSL
- Administration : ssh, http, https, snmp v2/v3, ftp
- Menus en Français et en Anglais
- MIB graphique pour SNMP-C
- Coffret à montage sur rail DIN
- Température de fonctionnement de -20°C à +70°C
- Double entrée d'alimentation large gamme 9 à 55 Vdc

CXR Networks

SERVEUR D'ACCÈS ETHERNET & RS232 SUR DSL

Le **CopperWay-Bis-2TTX** assure la distribution d'accès Ethernet et d'une interface série asynchrone V24/RS232, sur une infrastructure industrielle de paires de cuivre.

Le **CopperWay-Bis-2TTX** fournit deux accès de transmission SHDSL 2 fils au débit maximal de 15 Mbps. Ces accès peuvent établir des liaisons en point à point, en étoile, en bus ou en anneau multipoint sécurisé.

Le **CopperWay-Bis-2TTX** embarque un commutateur Ethernet performant qui garantit un temps de traversée optimum dans l'équipement et minimise le temps de transfert d'un bout à l'autre de la chaine de transmission. Les interfaces Ethernet sont servies en mode de commutateur Ethernet. Ces interfaces supportent la détection automatique de la vitesse 10 ou 100 Mbps et de la polarité MDI/MDIX.

Le **CopperWay-Bis-2TTX** est également un serveur de port asynchrone en protocoles ip/tcp/udp et modes telnet, raw-ip, message / bloc, .

Le **CopperWay-Bis-2TTX** dispose de deux interfaces lignes DSL amont et aval en mode 2 fils. La modulation est conforme au standard G.SHDSL.Bis / TC-PAM16/32/64/128, et offre des débits adaptatifs de 192 kbps à 15 Mbps par paire. Cette bande passante, associée aux fonctions de QoS, permet le transport de flux vidéos. Le mode G.SHDSL atteint des portées particulièrement importantes.

Le **CopperWay-Bis-2TTX** dispose d'un port USB Host / Device pour son administration et la gestion de configuration sur une clé mémoire. Le **CopperWay-Bis-2TTX** intègre de nombreuses fonctions réseaux pour un contrôle optimisé des flux. Les trafics applicatifs peuvent être insérés dans des VLAN dès l'entrée dans l'équipement pour la traversée du réseau. Des stratégies de QoS peuvent être appliquées aux différents VLAN et trafics Ethernet / IP.

Le **CopperWay-Bis-2TTX** est intégré dans un coffret métallique robuste à montage sur rail DIN, en alimentation continue 9-55 Vdc à double entrée. Il peut également être installé en baie 19 pouces.

Le **CopperWay-Bis-2TTX** présente une interface d'administration simple et conviviale, autant que performante et sécurisée par les protocoles ssh et https. Ses menus intuitifs sont en Français ou en Anglais. Il supporte également les protocoles ftp et snmp pour l'intégration dans un système d'administration global.

APPLICATIONS

Réseau de contrôle d'équipements, de relève de données, de signalisation, sur une infrastructure mixte en bus et/ou anneau de cuivre en mode Ethernet / IP.

Le CopperWay-Bis-2TTX assure le raccordement d'équipements en interface série RS232 et Ethernet en chaque point d'une infrastructure en paires de cuivre. Le nombre de points du bus n'est limité que par la capacité d'adressage IP du réseau. Le temps de traversée des équipements est optimisé grâce à des techniques de commutation Ethernet performantes. Les équipements en interface Ethernet sont adressés comme s'ils étaient sur le réseau local. Les équipements séries asynchrones sont adressés par une adresse IP et/ou un port TCP/UDP en mode raw-ip, message / bloc ou simulation de modem point à multipoint.

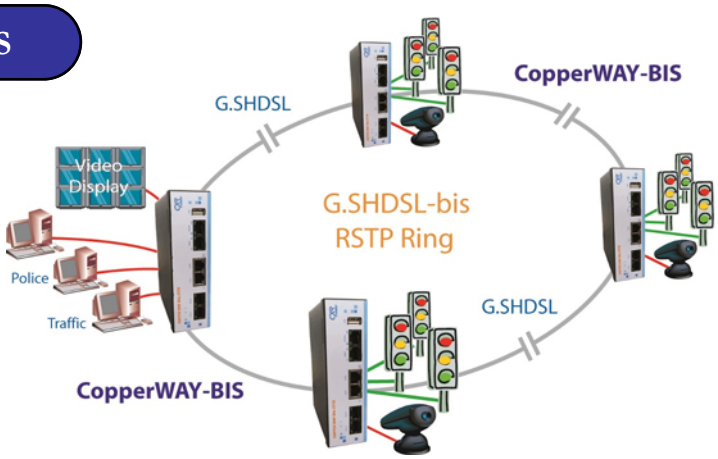

Serveur d'Accès
Ethernet et RS232
sur paires de cuivre
SHDSL Bis

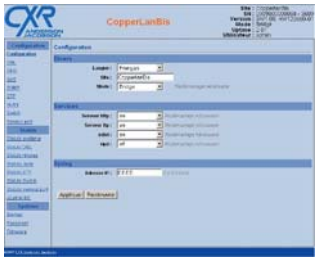

SPÉCIFICATIONS

Interfaces lignes G.SHDSL.Bis
- 2 interfaces amont et aval
- G.SHDSL.Bis : modulation TC-PAM 16/32/64/128, débits de 192 kbps à 15 Mbps par paire
- Transmission Ethernet EFM / 802.3ah
- 2x Embases RJ45
- Impédance 120 Ohms
- Relais By-pass (DSL1/DSL2)

Interfaces Ethernet
- 2 ports Ethernet
- Débits : 10/100 Mbps automatique
- Détection automatique MDI/MDIX
- Authentification 802.1x
- Interface : 10/100 BaseTX, IEEE 802.3
- Connecteurs : RJ45
- Mémoire d'adresses Ethernet : 1024
- Mémoire tampon de trames : 512Kb
- Statistiques : compteurs de trames envoyées et reçues, diagnostics des interfaces

Commutation et Gestion du trafic
- Mode switch Ethernet, pont filtrant 802.3D
- VLAN par port Ethernet et DSL
- VLAN 802.1Q
- Bonding - Trunking 802.3ad
- QoS : priority queuing sur VLAN et champ DSP, 4 files d'émission par interface Eth et DSL
- Rate limiting par port Ethernet et DSL
- Sécurisation d'anneau : STP et RSTP

Interface série V24/RS232
- Embases RJ45
- Débits : 1,200 à 115,200 bps
- Mode V24/V28
- Transfert : via IP/ TCP/ UDP, mode Raw-ip (transparent),, Bloc message, COM-Port , émulation de modems multipoints

Port USB Host / Device
- Port console local: commande en ligne et interface Web
- Gestion de la configuration et du logiciel sur clé mémoire
- Journal d'évènement sur clé mémoire

Indicateurs lumineux
- Power / administration en cours
- DSL : synchronisation de la paire DSL (2)
- Link/Act : connexion et activité des interfaces Ethernet (2)
- 100 Mbps : vitesse de l'interface Ethernet (2)
- TD/RD : activité de l'interface série (1)

Administration
- Protocoles TCP-IP : Telnet, http, ssh, https
- Ethernet over USB : Le port USB permet une administration locale en IP du produit.
- Menus html intuitifs en clair : Français et Anglais
- Commandes en ligne en ssh et port console
- Snmp : v2c / v3
- Dying Gasp
- MIB graphique pour SNMP-C
- Diagnostics : ping, traceroute
- Diagnostic des interfaces DSL : débit, qualité de réception
- Statistiques de transmission sur chaque interface
- Statistiques d'état de fonctionnement des interfaces
- LLDP (Link Layer Discovery Protocol) 802.1ab

Alimentation
- 9-55Vdc / 10 W max

Caractéristiques générales
- Coffret métallique à montage sur rail DIN
- Classe de protection IP-40
- Dimensions : 155 x 140 x 45 mm
- Masse : 0.75 kg
- Température de fonctionnement : -20 à +70°C, sans ventilateur
- Marquage CE : EN60950, EN55022, EN55024
- Immunité CEM : EN55024 et IEC 61850-3
- MTBF : 337.640 heures

Portées DSL
Portée sur ligne AWG26 / 0.4mm sans bruit

Débit Mbps	15	11.4	5,7	2	1	0.5	0.2
Distance km	0,6	1,2	2,1	3,9	4,8	5,5	6,7

RÉFÉRENCES PRODUITS

Référence	Paires DSL	Ports Ethernet	Port RS232	Port USB H/D	Alimentation
CopperWay-Bis-2TTX	2X2 paires	2x 10/100BT	1	1	2 entrées

Accessoires en Options :	
PS-DIN-12V-40W	Alimentation AC/DC 40W sur rail DIN. Entrée 85 à 264VAC sortie bornier 12V 0 à 3,33A , lxhxp=40x90x100 mm, température de fonctionnement -20 à +65°C
PROTEC-1DSL-RJ45	Protection parafoudre DSL. Prévoir **2x protections** par CopperWay-Bis-2TTX. Montage sur rail DIN.

CXR Networks

CXR
Rue de l'Ornette
28410 Abondant - France

T +33 (0) 237 62 87 90
F +33 (0) 237 62 88 01
email: contact@cxr.com

Les informations contenues dans ce document ne sont pas contractuelles.
Dans un souci d'amélioration constante de ses produits, CXR AJ se réserve le droit de les modifier sans préavis.